令和３年度　愛媛県バレーボール選手権大会南予地区代表決定戦
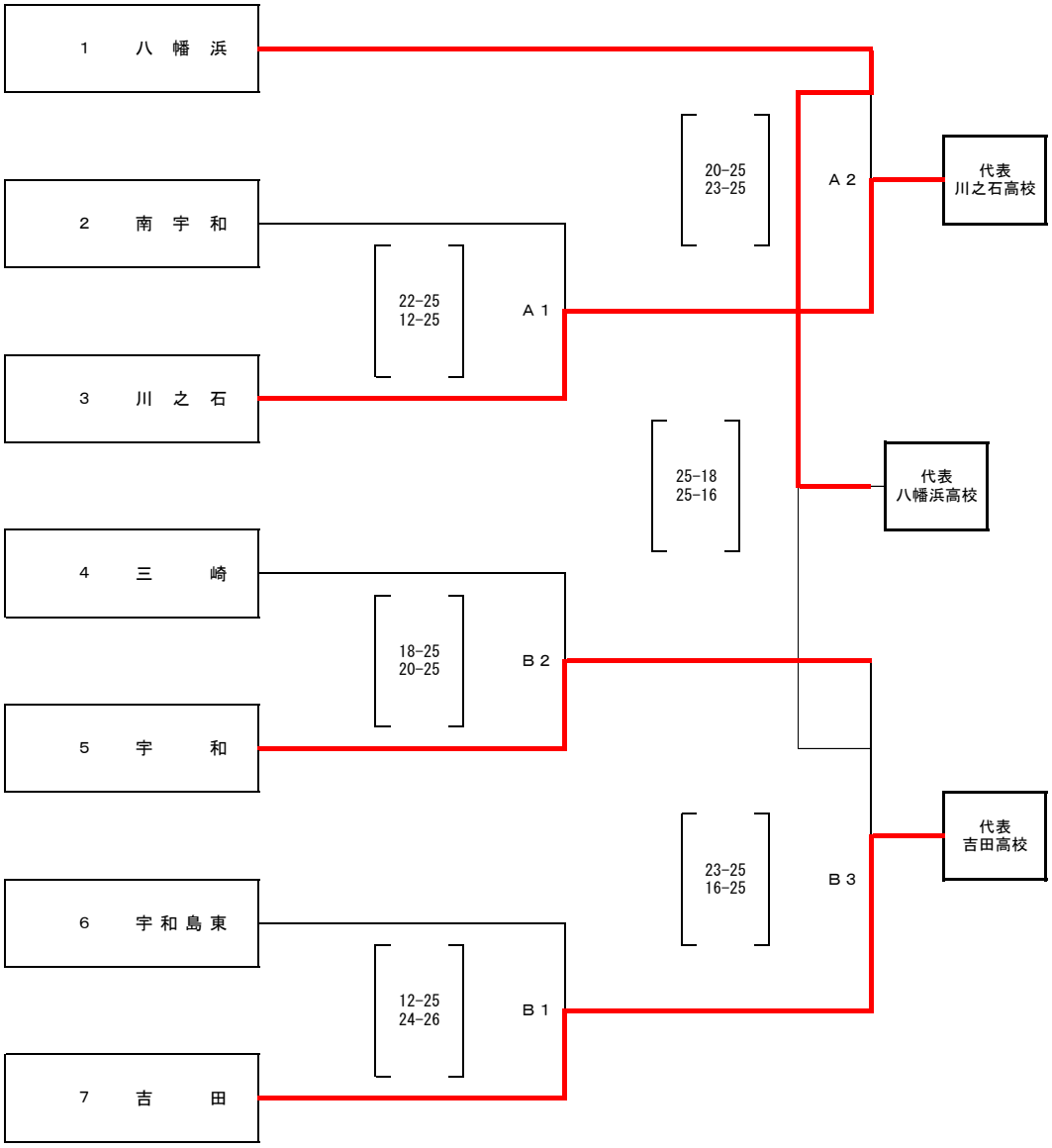
日　　時　　令和３年11月6日（土）
場　　所　　吉田高等学校